６ 流れる水と土地　　実験１

５年　　組　名前（　　）

【はてな？】
問題

【予想を書こう】　流れる水には，土地を変化させるどのようなはたらきがあるのかを予想しましょう。

（理由）

【実験の計画を書こう】　流れる水が土地を変化させるはたらきについて，自分の予想をモデルで確かめる方法を考えましょう。

〈方法〉

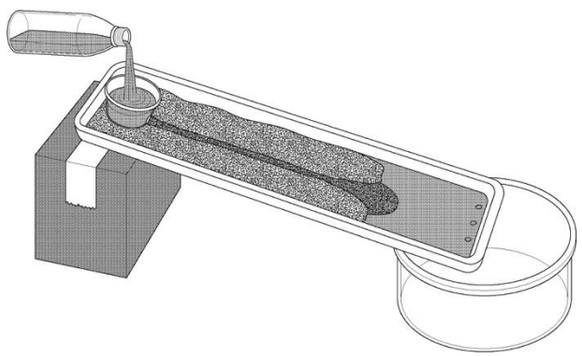

広い場所で長い時間のかかる変化を調べる場合には，きぼを小さくしたモデルを使って調べるといいよ。

見通しをもとう　（例：～になるはず，など）

【実験１】
プランターのトレイに入れた土に水を流して，流れる水のはたらきを調べよう。

【結果を書こう】
◇土がけずられて，がけのようなところはできていたか。

◇土が積もって，川原のようなところはできていたか。

【結果から考えられることを書こう】
ふり返ろう　（例：見通しのとおり，見通しとちがって，など）

【結果からわかった問題の答えを書こう】
結ろん

流れる水が地面をけずることを**しん食**といい，石や土を運ぶことを**運ぱん**といいます。また，運ばれた石や土が積もることを**たい積**といいます。流れる水には，これらの３つのはたらきがあります。

新しく勉強した言葉には下線を引いておきましょう。